Gama 70 TOP

Agua fría, ambiente, gas.

Equipos para oficinas, bares, cafeterías y pequeño restaurante.

Dispensador de sobremesa.
Acero-ABS. Con frontal de cristal.

65 lph
Producción agua fría

Cabinet opcional

CARACTERÍSTICAS:

Producción: 65 l/h.
Producción continua: 40 l.
Temperatura: 3 - 10 ºC.
Capacidad de banco de hielo: 4,5 Kg.
Gas refrigerante: R290.
Potencia del compresor: 1/6 CV.
Salidas de agua HG:
2 (1 fría/ambiente, 1 gas).
Salidas de agua HF:
2 (1 fría, 1 ambiente).
Conexión entrada agua: 8 mm.
*Conexión entrada gas: 8 mm.
Materiales de fabricación: Acero.
Peso: 35-49 Kg (según modelo).

*Solo modelos HG
(Ver Cabinet en página 107)

ACCESORIOS:

Adaptador H3/4” - Espiga 8 mm.
Codo unión 8 mm.
Adaptador M3/8” - 8 mm.
2 m tubo 8 mm.
*Reductor presión CO_2.

B1. Bandeja básica

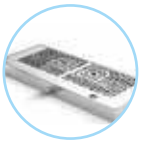

B2. Bandeja con desagüe

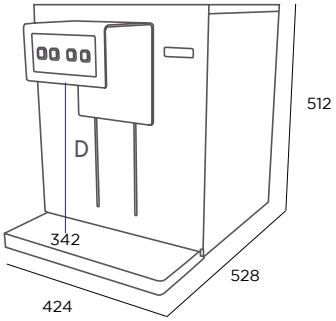

		Ambiente	Fría	Gas	Regulación de volumen	Electrónica	Mecánica	Touchless	Bandeja
980318	HG 70 E TOP B1	•	•	•	•	•			B1
980386	HG 70 E TOP B2	•	•	•	•	•			B2
980317	HG 70 TOP B1	•	•	•			•		B1
980388	HG 70 TOP B2	•	•	•			•		B2
980633	HG 70 E TOP TOUCHLESS B1	•	•	•	•	•		•	B1
980634	HG 70 E TOP TOUCHLESS B2	•	•	•	•	•		•	B2
980316	HF 70 E TOP B1	•	•		•	•			B1
980404	HF 70 E TOP B2	•	•		•	•			B2
980315	HF 70 TOP B1								B1
980406	HF 70 TOP B2								B2

980119 Centrador de botellas doble